2023年度　第77回三重県総合バスケットボール選手権大会

男子組み合わせ

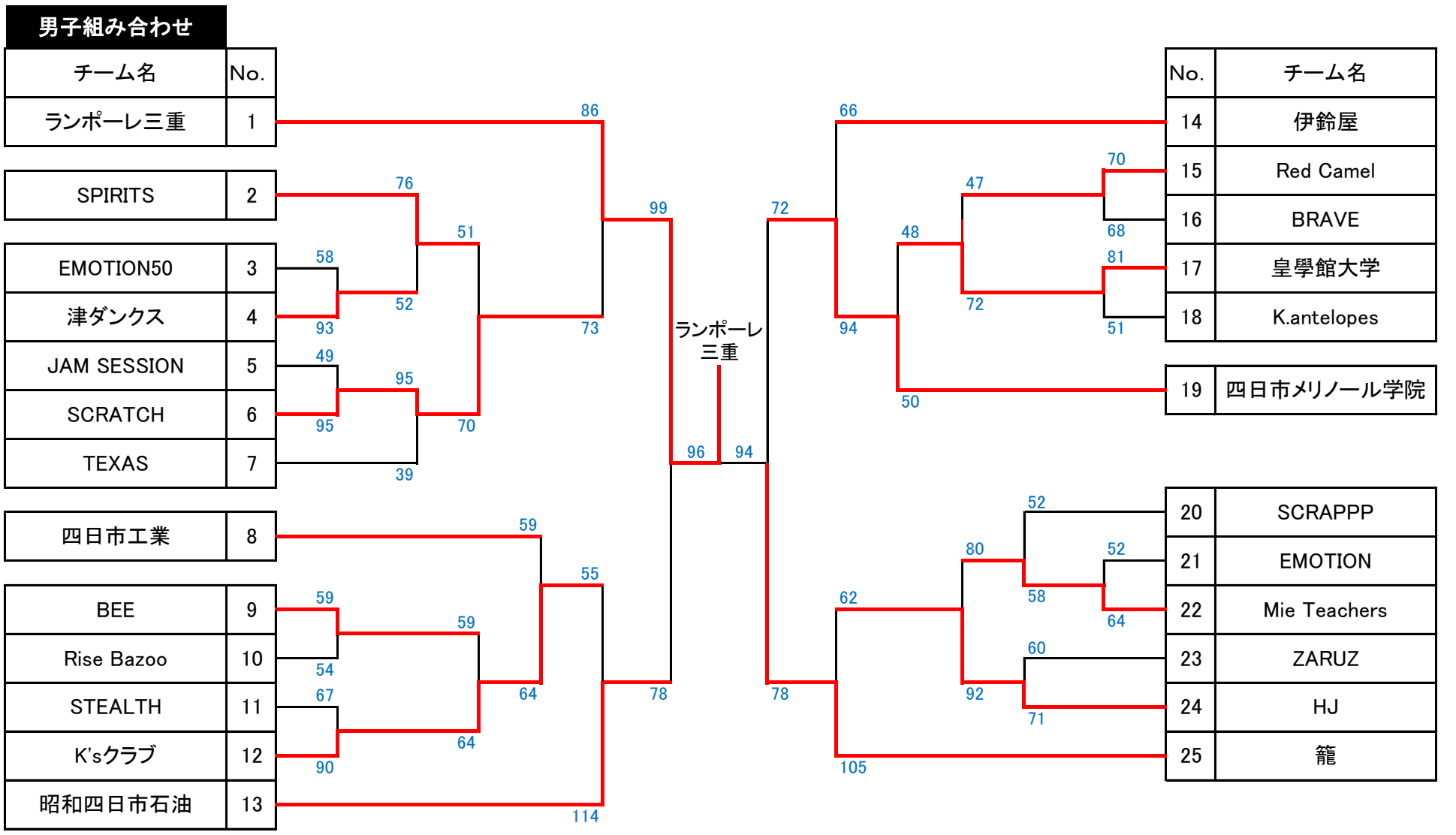

男子3位決定戦

昭和四日市石油　59 ― 78　四日市メリノール学院

優勝・・・RAMPOLE三重

準優勝・・・籠

3位・・・四日市メリノール学院高等学校

4位・・・昭和四日市石油

女子組み合わせ

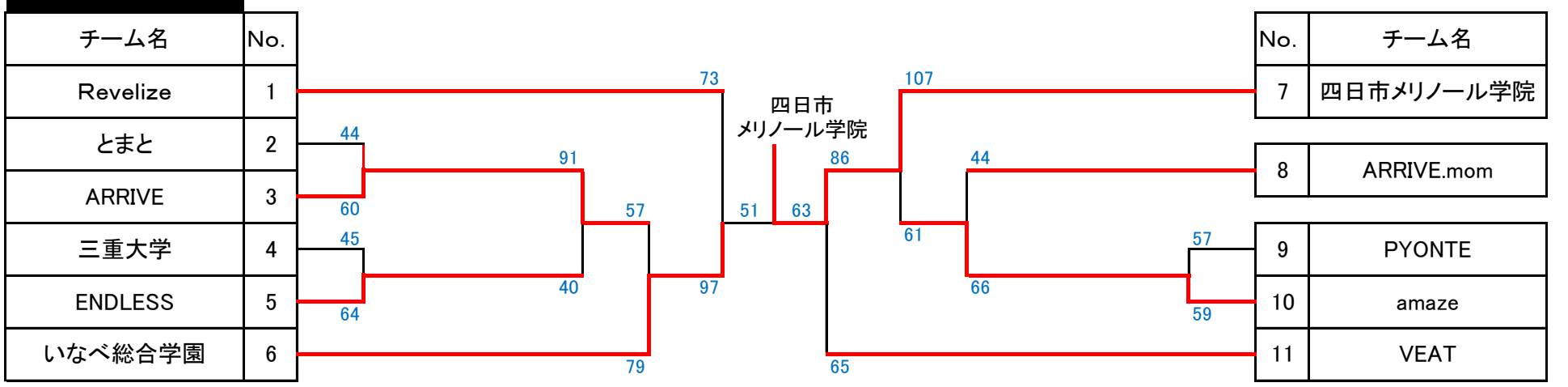

女子3位決定戦

Revelize　73 ― 74　VEAT

優勝・・・四日市メリノール学院高等学校

準優勝・・・県立いなべ総合学園高等学校

3位・・・VEAT

4位・・・Revelize