2017(平成29)年度　第71回　三重県バスケットボール一般春季大会

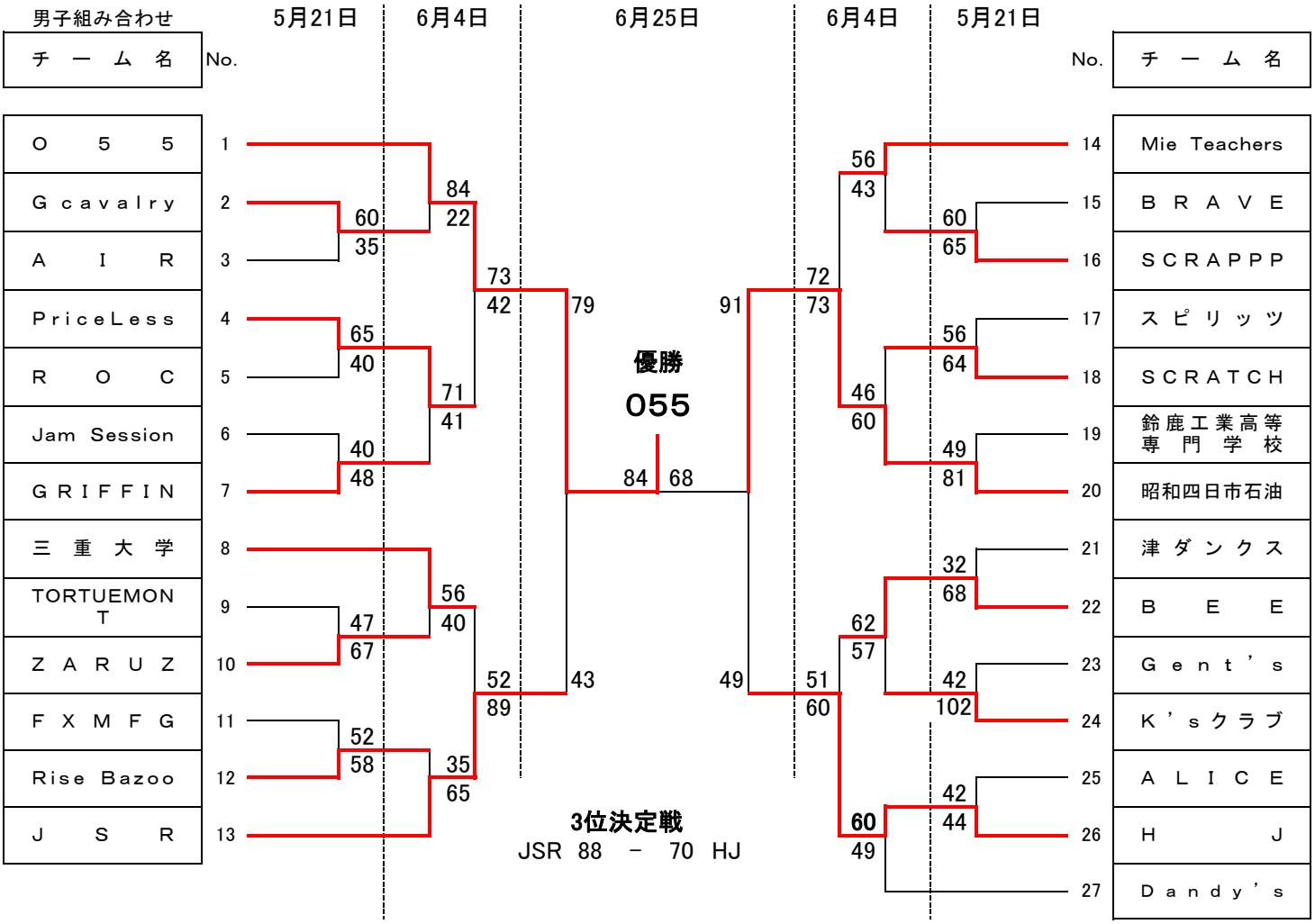

優勝・・・055　　準優勝・・・昭和四日市石油　　3位・・・JSR　　4位・・・HJ

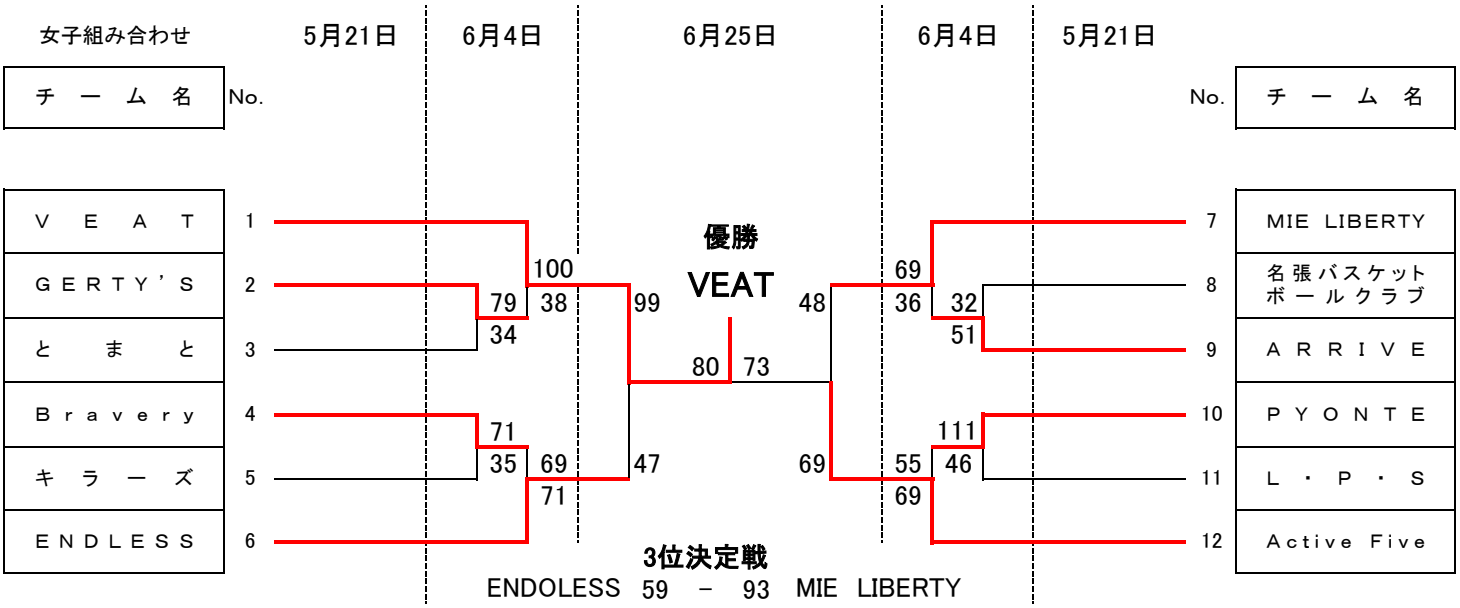

優勝・・・VEAT　　準優勝・・・Active Five　　3位・・・MIE LIBERTY　　4位・・・ENDLESS